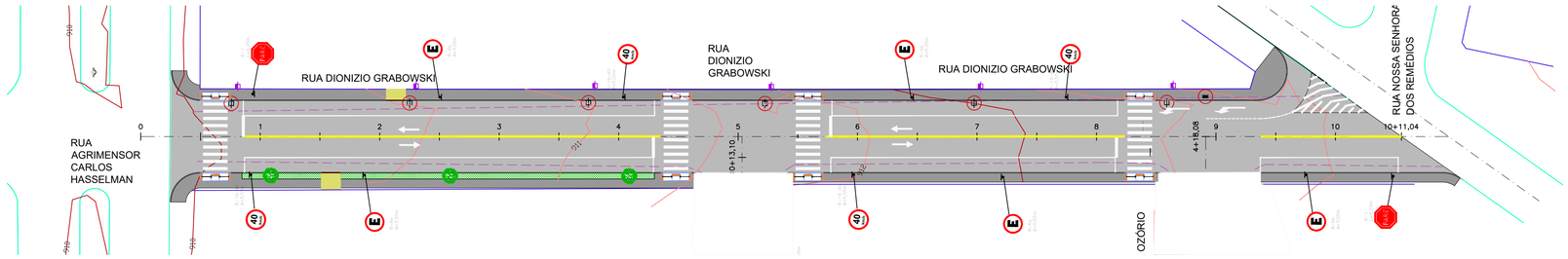

1 Projeto Sinalização e Obras Complementares

1:500

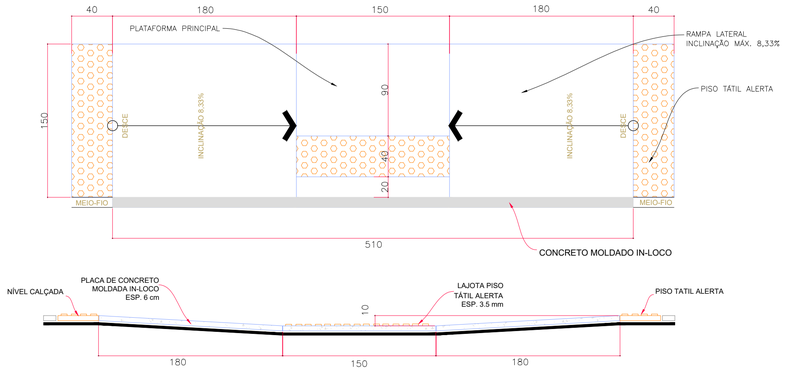

3 Rampa PNE - Modelo 02

Escala 1:30

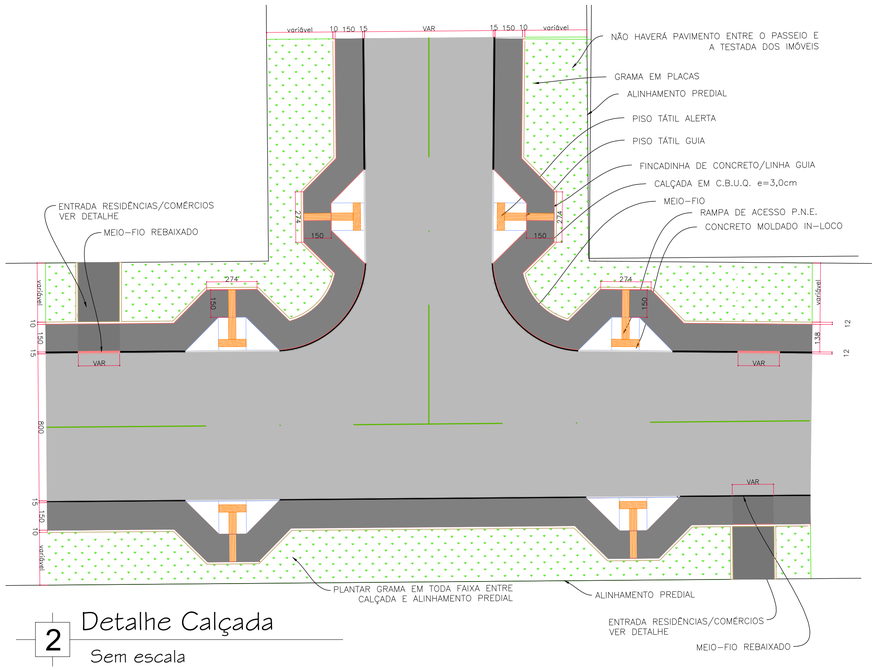

2 Detalhe Calçada

Sem escala

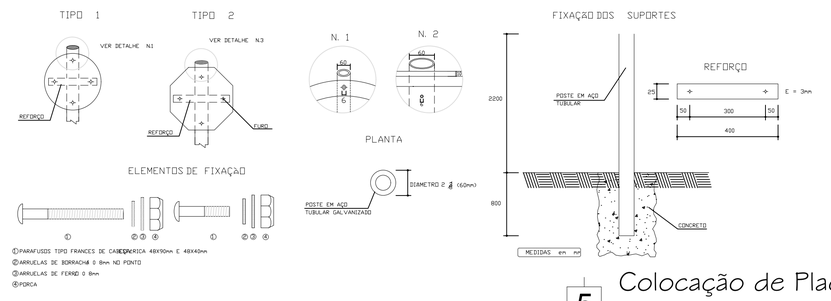

5 Colocação de Placas

Sem escala

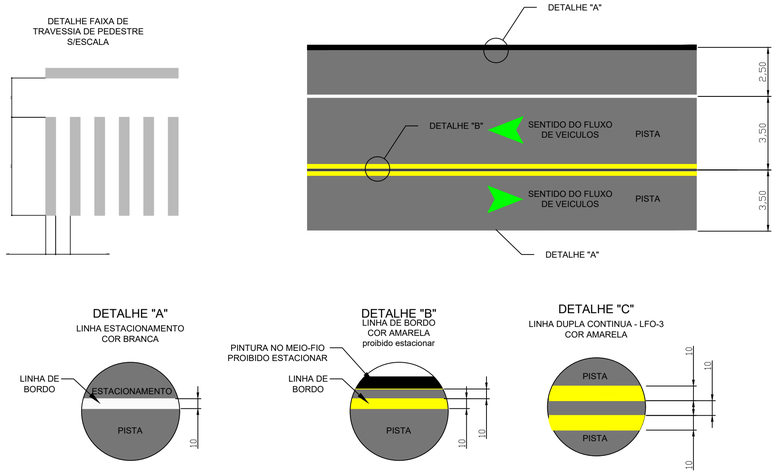

6 Sinalização Horizontal

Sem escala

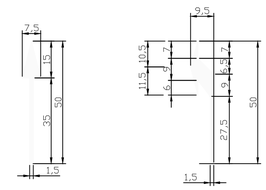

7 Setas Direcionais

Sem escala

LEGENDA

- Pavimento projetado
- Perfil Terreno Natural
- Perfil Greide
- Rua Existente
- Meio-fio
- Meio-fio - rebaixado
- Meio-fio a ser retirado
- Poste
- Poste a ser relocado
- Local do novo poste
- Rampa P.N.E.
- árvore a planta
- Poço de Visita Existente
- Bueiro a Retirar
- Poço de Visita
- Caixa de Ligação
- Boca de Lobo- a implantar
- Boca de Lobo - existente
- Tubulação Projetada
- Tubulação Projetada - PA1

NOTAS
1. CONFERIR AS MEDIDAS IN-LOCO.

APROVAÇÃO ORGÃO RESPONSÁVEL

REV.	MODIFICAÇÃO	DATA	VERIF.	APROV.
1	ADEQUAÇÕES DE PROJETO	OUT/17	Graciele	Graciele
0	EMISSÃO DO PROJETO	AGO/17	Graciele	Graciele

PREFEITURA MUNICIPAL DE ARAUCÁRIA
ADMINISTRAÇÃO 2017 - 2020

OBRA: **PAVIMENTAÇÃO URBANA** | RUA DIONÍZIO GRABOWSKI

PRANCHA: PROJETOS SINALIZAÇÃO E OBRAS COMPLEMENTARES

ARQUIVO: PROJETO_DIONIZIO-GRABOWSKI_01.dwg

DATA: OUTUBRO | 2017

REVISÃO: 01

PROPRIETÁRIO: **PREFEITURA MUNICIPAL DE ARAUCÁRIA**
CNPJ: 76.105.535/0001-99

ASSINATURA:

AUTOR DO PROJETO: **GRACIELE GORTE KUHN TONEL**
ENGENHEIRA CIVIL - CREA PR 106.675/D

ASSINATURA:

ESCALA: indicada

DESENHO: GRACIELE

SEQUENCIA: 03/04